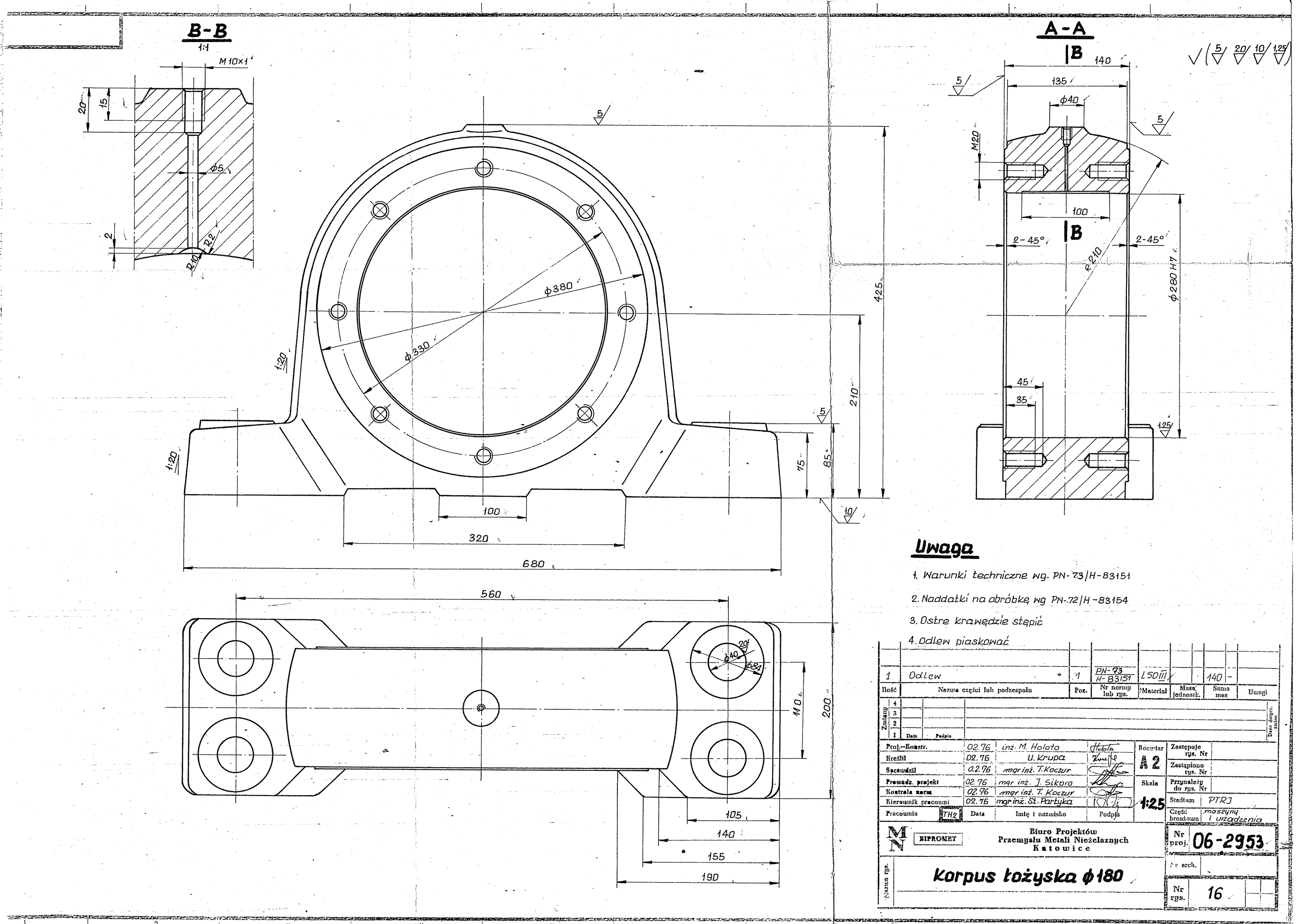

Uwaga

1. Warunki techniczne wg. PN-73/H-83151
2. Naddatki na obróbkę wg PN-72/H-83154
3. Ostre krawędzie stępić
4. Odlew piaskować

Ilość	Nazwa części lub podzespołu	Poz.	Nr normy lub rys.	Materiał	Masa jednostk.	Suma mas	Uwagi
1	Odlew	1	PN-73 H-83151	L50III		140	-

Zmiany	Data	Podpis	Dane dotycz. zmian
4			
3			
2			
1			

Proj.-Konstr.	02.76	inż. M. Holota	Holota	Rozmiar A 2	Zastępuje rys. Nr
Kreślił	02.76	U. Krupa			Zastąpiono rys. Nr
Sprawdził	02.76	mgr inż. T. Koczur			
Prowadz. projekt	02.76	mgr inż. J. Sikora		Skala 1:2,5	Przynależy do rys. Nr
Kontrola norm	02.76	mgr inż. T. Koczur			Stadium PTRJ
Kierownik pracowni	02.76	mgr inż. St. Partyka			Część branżowa maszyny i urządzenia
Pracownia TH2	Data	Imię i nazwisko	Podpis		

BIPROMET

Biuro Projektów Przemysłu Metali Nieżelaznych Katowice

Nr proj. 06-2953

Nr arch.

Nazwa rys. **Korpus łożyska ϕ180**

Nr rys. 16