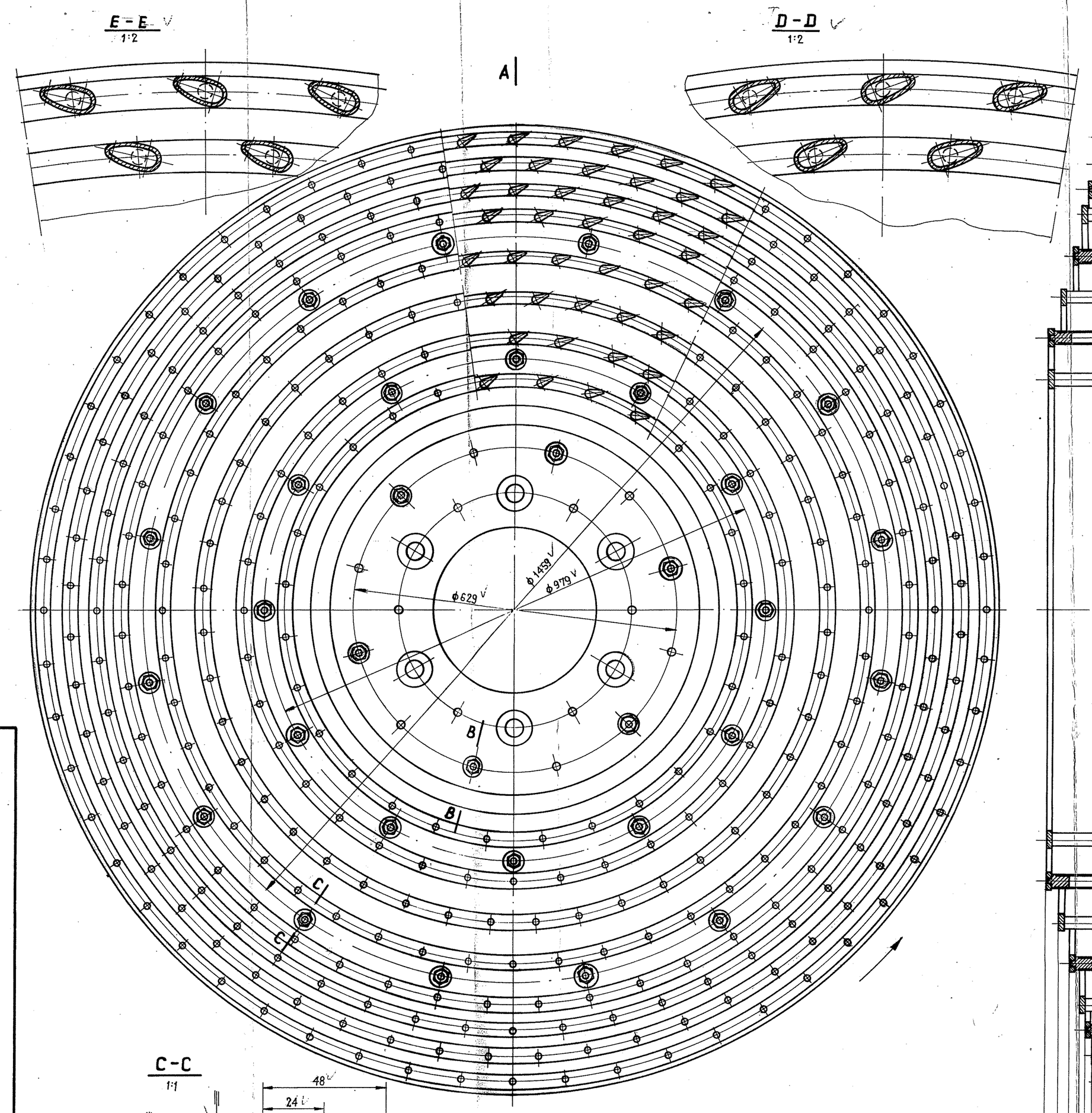

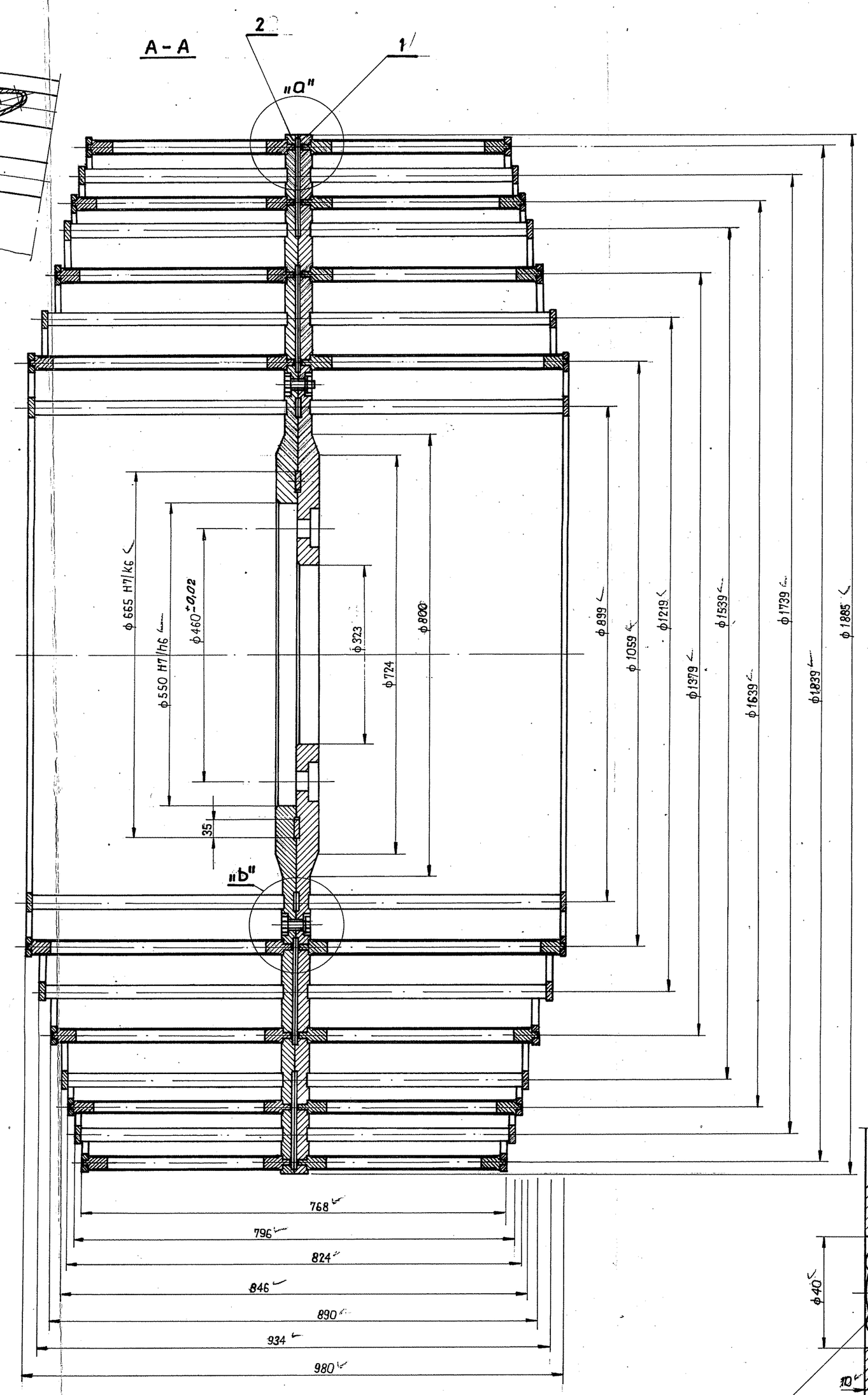

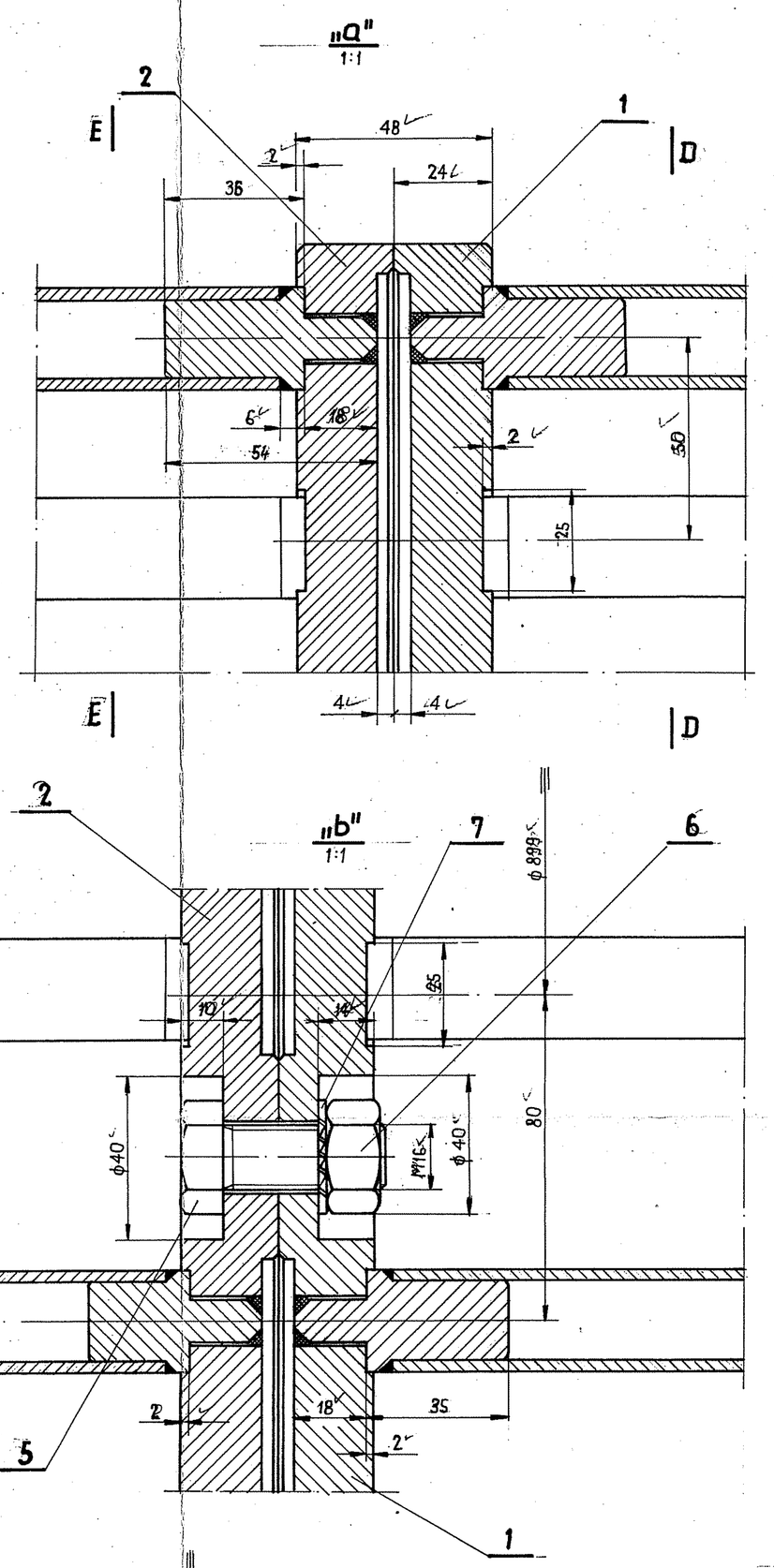

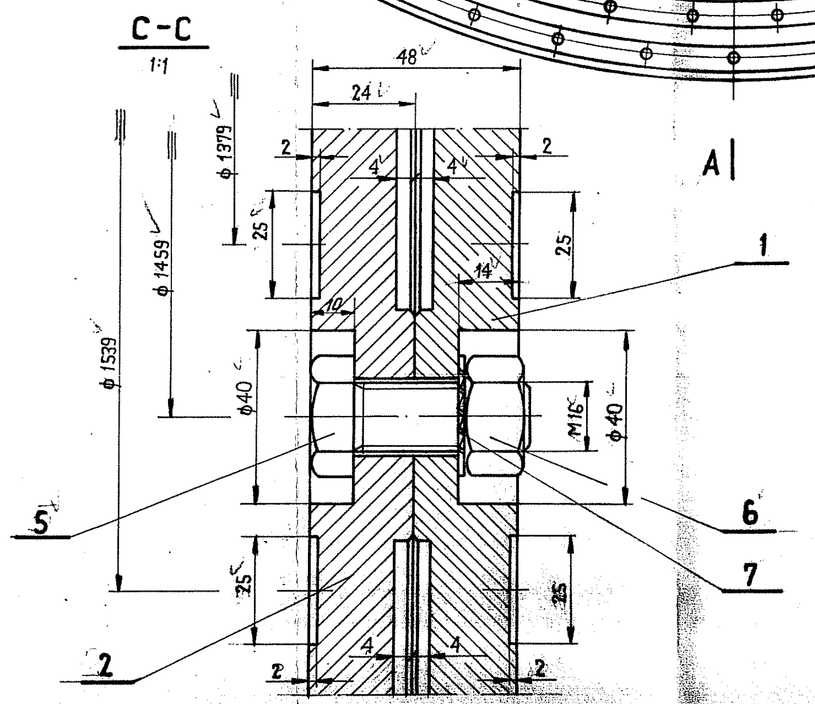

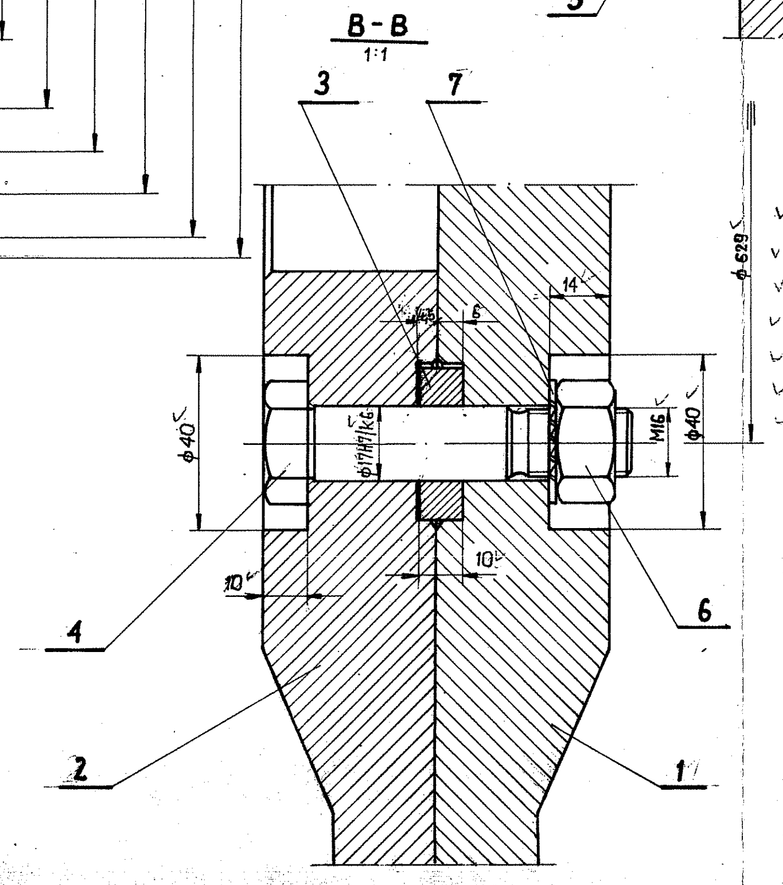

UWAGA:

1. Kosze wirnika palcowego należy wyważyć statycznie i dynamicznie.
2. Ciężarki do wyważenia mocować (spawać) do pierścieni od wewnątrz (od strony palców)

Σ = 2034,0 kg

Ilość	Nazwa części	Poz.	Nr normy lub rys.	Mater.	Masa jedn.	Suma mas	Uwagi
34	Podkładka sprężysta 16,4	7	PN-77 M-82008		0,002	0,07	
34	Nakrętka M16 - 5 - II	6	PN-75 M-82144		0,033	1,12	
28	Śruba M16 x 40 - 5,8 - II	5	PN-74 M-82105		0,089	2,49	
6	Śruba M16 x 75 - K6 - 5,6	4	PN-66 M-82342		1,66	9,96	
1	Pierścień ϕ 595/665 x 10	3	12			3,5	
1	Kosz wirnika palcowego ϕ 550/1885 x 490	2	11			884,-	
1	Kosz wirnika palcowego ϕ 323/1885 x 490	1	10			1033,-	

Zmiany: 3, 2, 1 — Data | Podpis

Dane dotycz. zmiany

Projekt. - Konstr.	02.83	S. Bańbuła		Rozm. 10A4	Zastępuje rys. nr	
Kreślił	02.83	G. Jęszczok			Zastąpiono rys. Nr	
Sprawdził	02.83	inż. M. Raduj				
Prow. proj.	02.83	S. Bańbuła		Skala 1:5 1:1	Przynależy do rys. Nr	1
Kontrola norm	02.83	inż. M. Raduj				
Kierownik pracowni	02.83	mgr inż. P. Sycha			Stadium	P.T.R.J.
Pracownia TP2	Data	Nazwisko	Podpis		Branża	Masz. i urządz.

MN BIPROMET — Biuro Projektów Przemysłu Metali Nieżelaznych Katowice

Nr proj. 07-666

Nr arch. X

Nazwa rys.: **ZESTAWIENIE KOSZY WIRNIKA PALCOWEGO DEZYNTEGRATORA**

Nr rys. 4