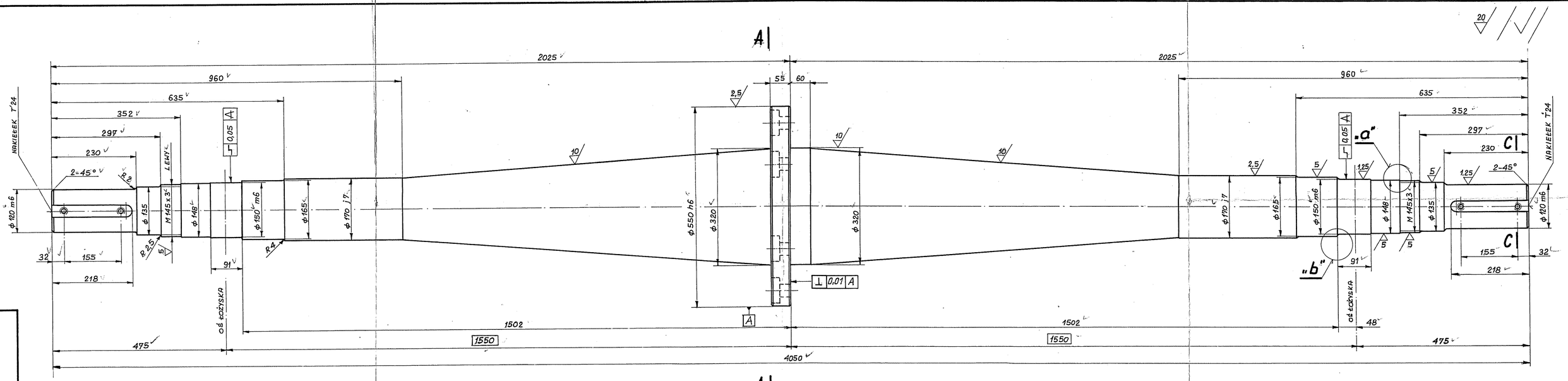

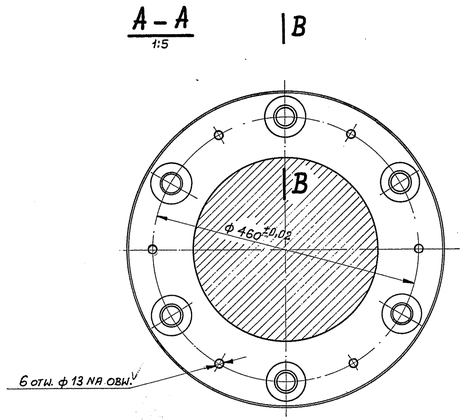

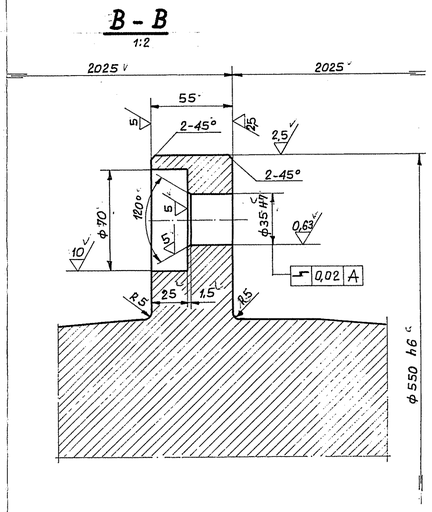

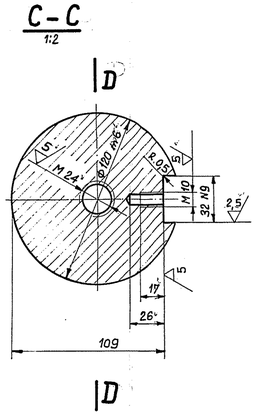

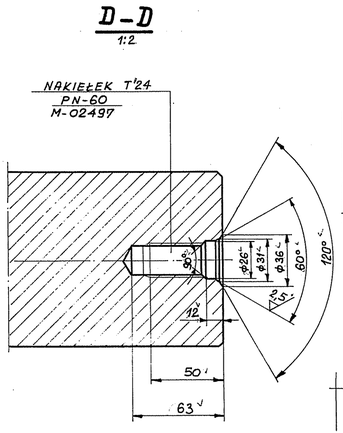

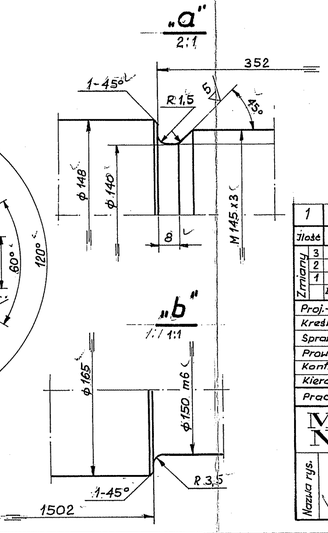

Uwaga:

1. OSTRE KRAWĘDZIE NIE OZNACZONE NA RYSUNKU ZATĘPIĆ
2. DO NINIEJSZEGO WAŁU PRZYNALEŻY - TULEJA LABIRYNTOWA PATRZ RYS. NR III./1-230-00 WYKONANY PRZEZ BIURO KONSTRUKCYJNE W H.C. MIASTECZKO ŚLĄSKIE
3. OTWORY ϕ35/H7 POD ŚRUBY PASOWANE WYKONAĆ Z CZĘŚCIĄ POZ. 16 PATRZ RYS. NR 10
4. DO MONTAŻU WYKONAĆ TRWAŁE OZNAKOWANIE NA KOŁNIERZU WAŁU, I NA CZĘŚCI POZ. 16 PATRZ RYS. NR 10 (BĘDĄCE NA PRZECIWSIEBIE)
5. STAN OBRÓBKI CIEPLNEJ ODKUWKI „N" (ODKUWKA W STANIE NORMALIZOWANYM I ODPUSZCZONYM)

Ilość	Nazwa części	Poz.	Nr normy	Mater.	Masa jedn.	Suma mas	Uwagi
1	ODKUWKA SWOBODNIE KUTA A-RR		PN-71 / H-94004	45		1160,0	

Zmiany	Data	Podpis	Dane dot. zmian
3			
2			
1			

Proj.-Konstr.	02. 83	S. Bańbuła		Rozmiar 6 A4	Zastępuje rys. Nr	
Kreślił	"	H. Horak			Zastąpiono rys. Nr	
Sprawdził	"	mgr inż. M. Raduj				
Prowadz. proj.	"	S. Bańbuła		Skala 1:5 1:2 1:1 2:1	Przynależy do rys. Nr	1
Kontrola norm	"	mgr inż. M. Raduj			Stadium	P.T.R.J.
Kierownik prac.	02. 83	mgr inż. P. Sycha			Część branżowa	Masz. i urządz.
Pracownia TP 2	Data	Nazwisko	Podpis			

MN BIPROMET — Biuro Projektów Przemysłu Metali Nieżelaznych Katowice

Nr proj. 07-666

Nr arch.

Nazwa rys.

WAŁ DEZYNTEGRATORA ϕ 550 x 4050

Nr rys. 2 a