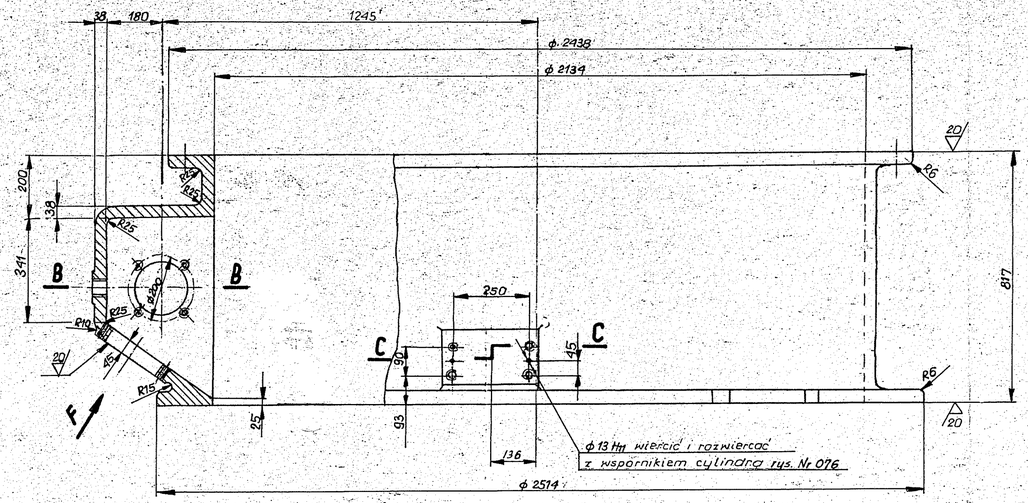

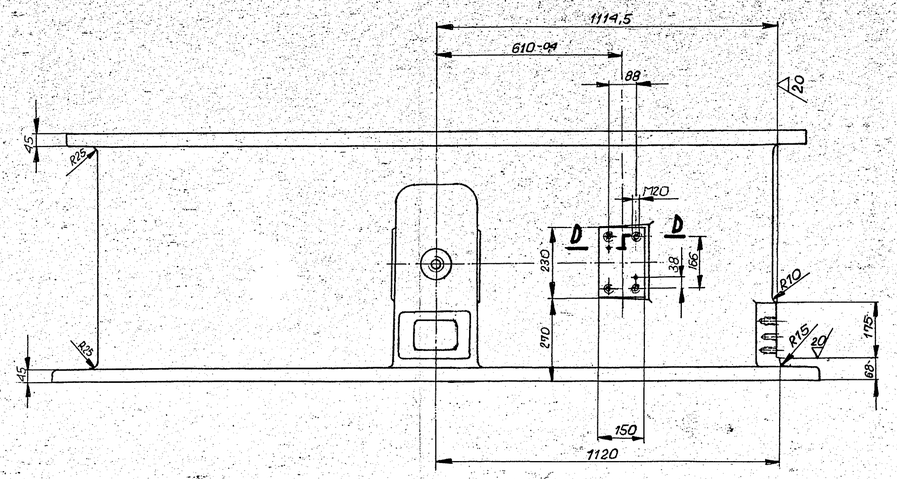

B - B
1:5

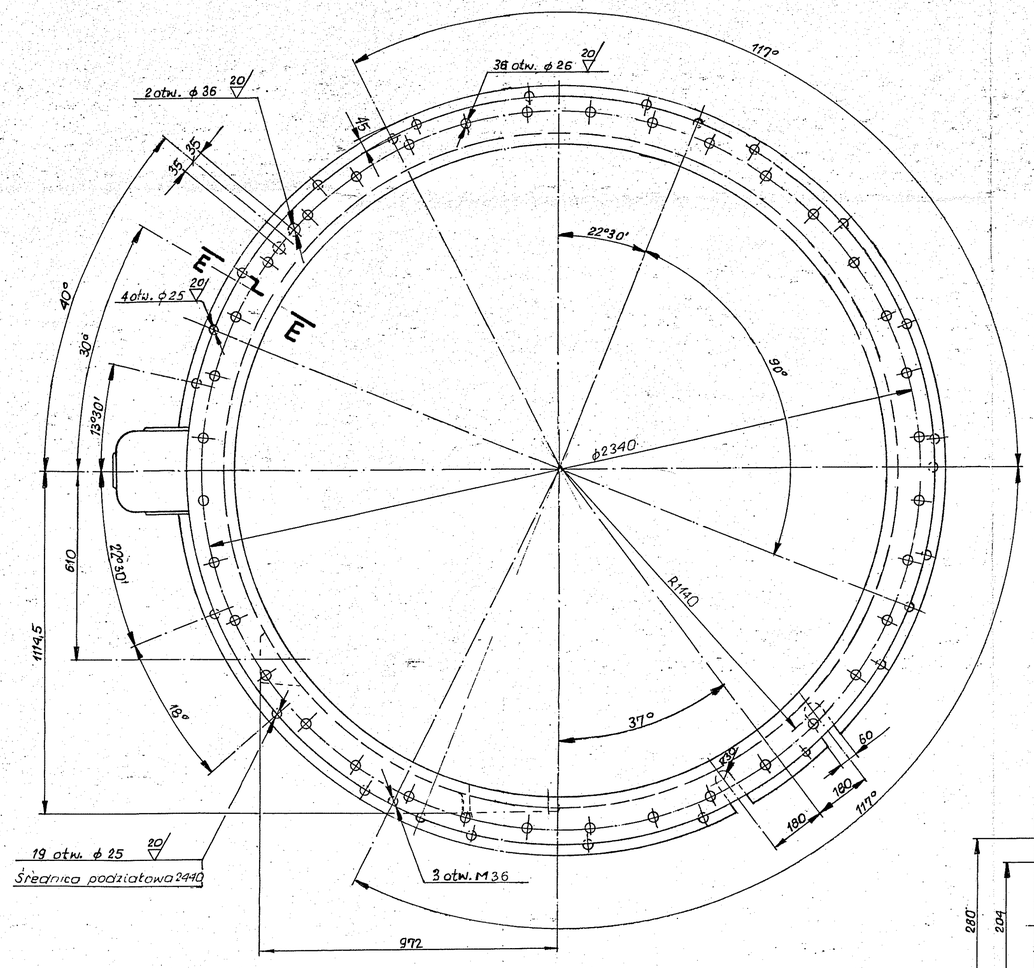

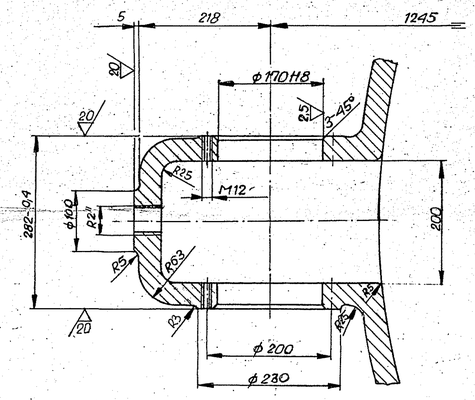

E - E

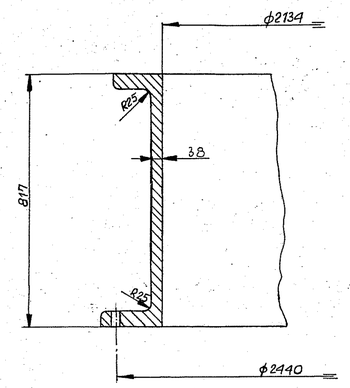

D - D
1:5

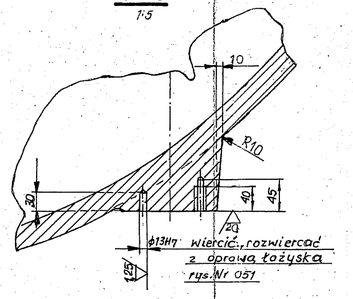

C - C
1:5

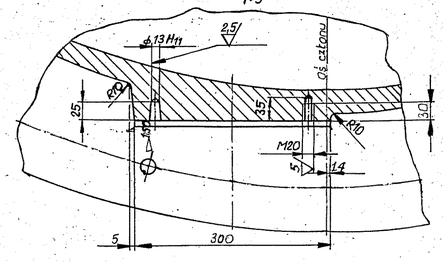

F
1:5

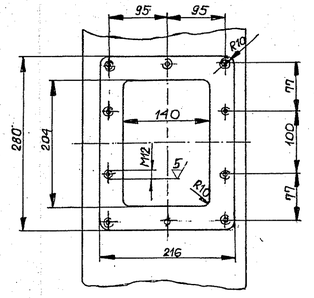

Uwaga
Wymagania i badania techniczne
odlewu wg PN-65/H-83116

	Odlew z żeliwa stopowego zl Si5	1	PN-70 H-83111	zlSi5	2100,-	2100,-	
Hala	Nazwa części lub podzespołu	Poz.	Nr uprzęż. lub ras.	Materiał	Masa jednostk.	Suma mas.	Uwagi

Podł. Kontr.	5.8.75	St. Ciuruś		Rozmiar A1	Zastępuje rys. Nr	
Kreślił	8.75	M. Szarbatke			Zastąpiono rys. Nr	
Sprawdził	8.75	mgr inż. J. Sikora				
Prowadz. projekt	8.75	T. Wolny		Skala 1:10	Przewiduje do rys. Nr	010
Kontrola norm	10.75	mgr inż. J. Sikora			Stadium	PTRJ
Kierownik pracowni	8.75	mgr inż. St. Partyka			Część branżowa	masz. i urządz.
Pracownia TH2	Data	Imię i nazwisko	Podpis			

BIPROMET
Biuro Projektów
Przemysłu Metali Nieżelaznych
Katowice

Nr proj. 08-220

Nr arch.

Nazwa rys. Człon środkowy

Nr rys. 012 (a)