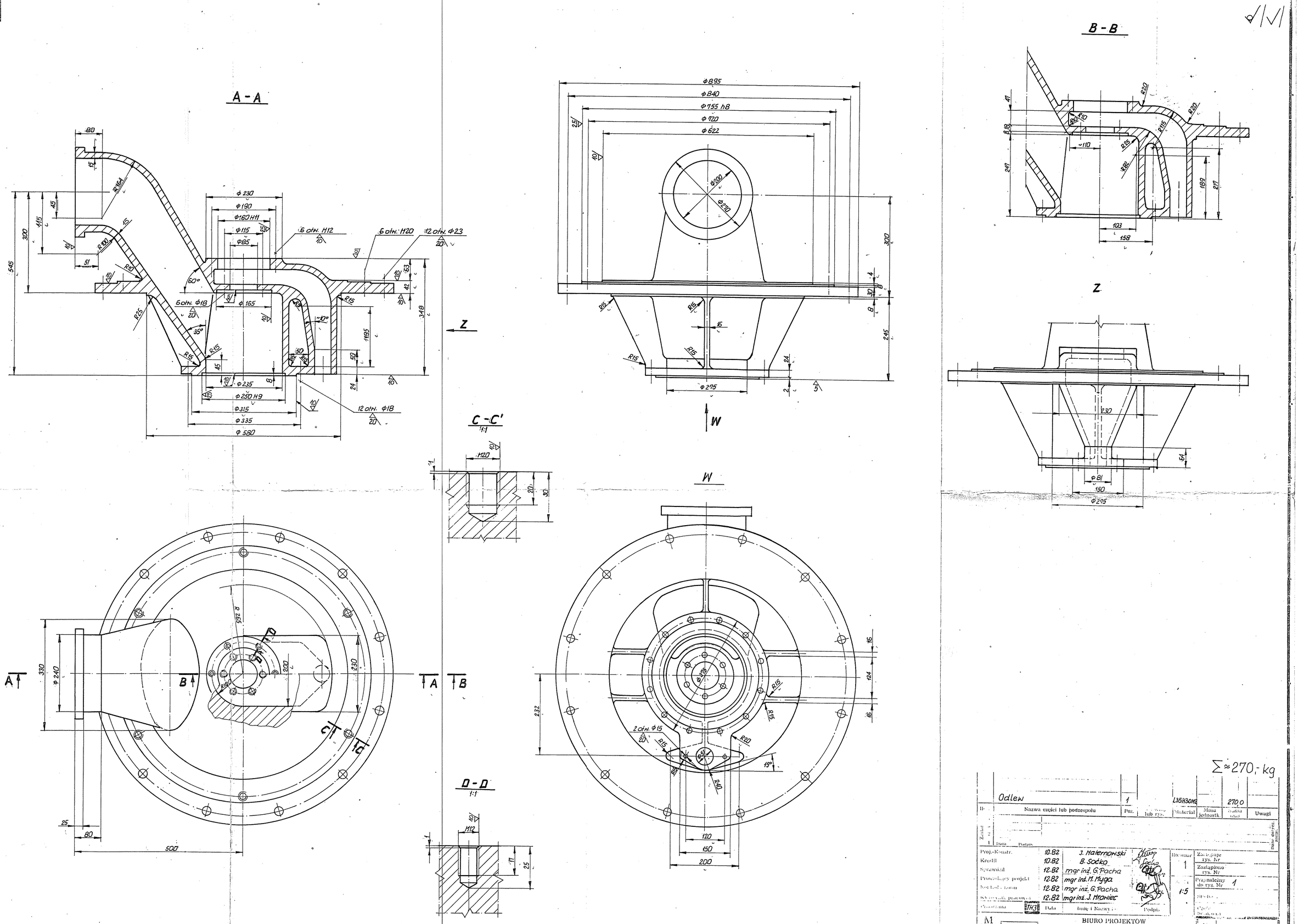

Ilość	Nazwa części lub podzespołu	Poz.	Nr rys. lub rys.	Materiał	Masa jednostk.	Suma mas	Uwagi
	Odlew	1		L35H30M2		270,0	

Zmiana: Data / Podpis — Dane dotycz. zmian.

Proj.-Konstr.	10.82	J. Malernowski	Rozmiar 1	Zastępuje rys. Nr
Kreślił	10.82	B. Sočko		Zastąpiono rys. Nr
Sprawdził	12.82	mgr inż. G. Pacha		Przynależny do rys. Nr 1
Prowadzący projekt	12.82	mgr inż. M. Hyga	1:5	
Kontrola norm	12.82	mgr inż. G. Pacha		Stopień
Kierownik pracowni	12.82	mgr inż. J. Mrowiec		Część
Pracownia	Data	Imię i Nazwisko	Podpis	Ilość

M N — BIPROMET — BIURO PROJEKTÓW PRZEMYSŁU METALI NIEŻELAZNYCH KATOWICE

Nr proj. J/PSK II/023

Króciec wylotowy

5

Nr projektu J/PSK II/023-5