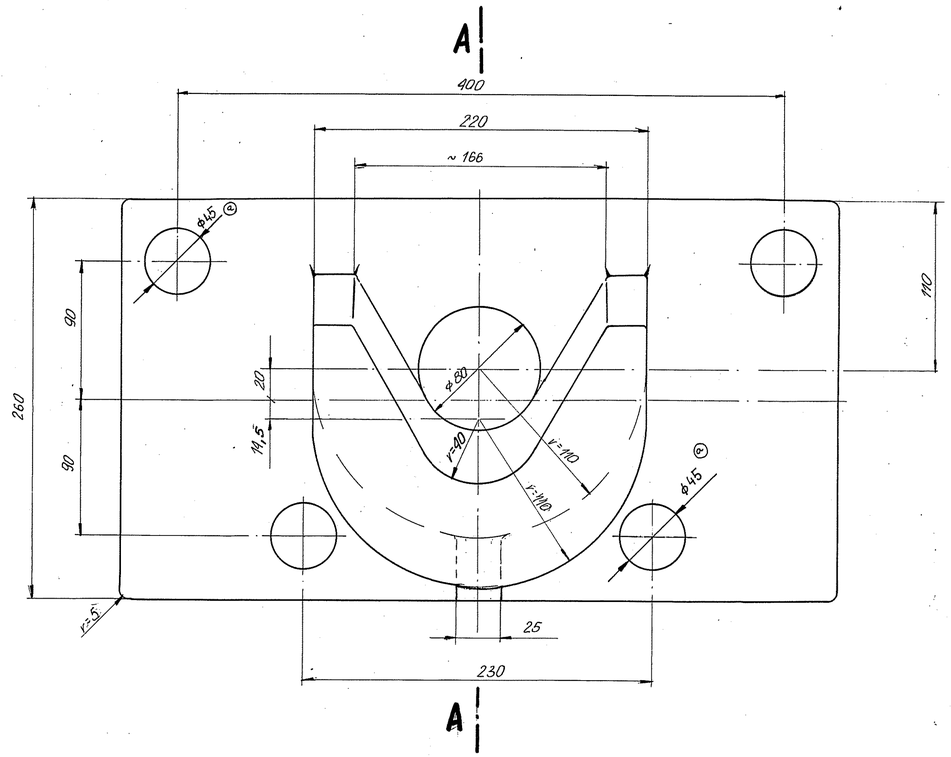

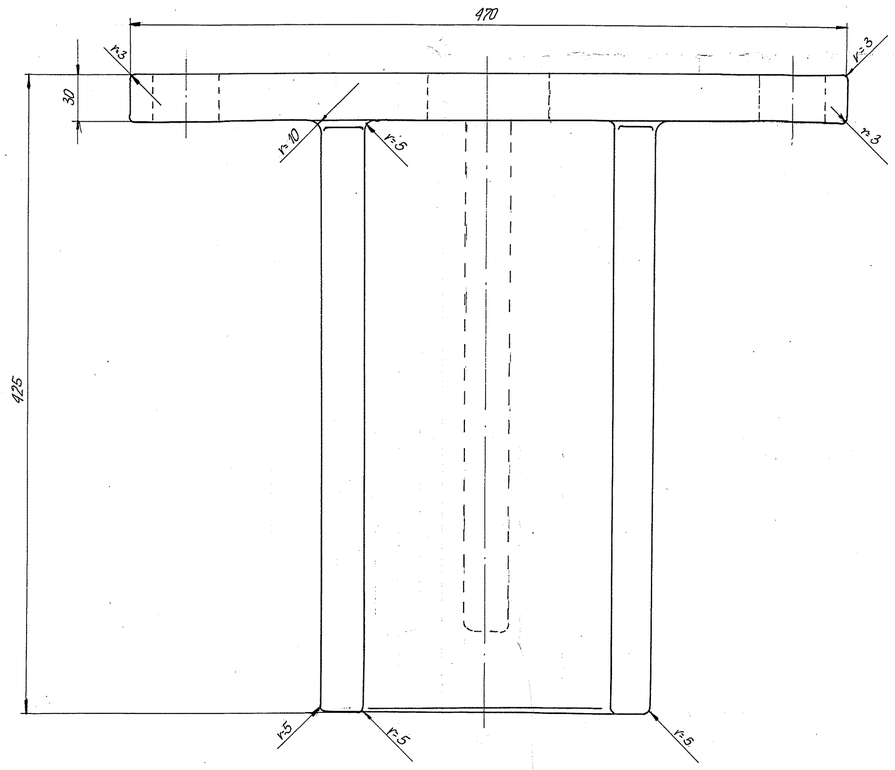

Przekrój A-A

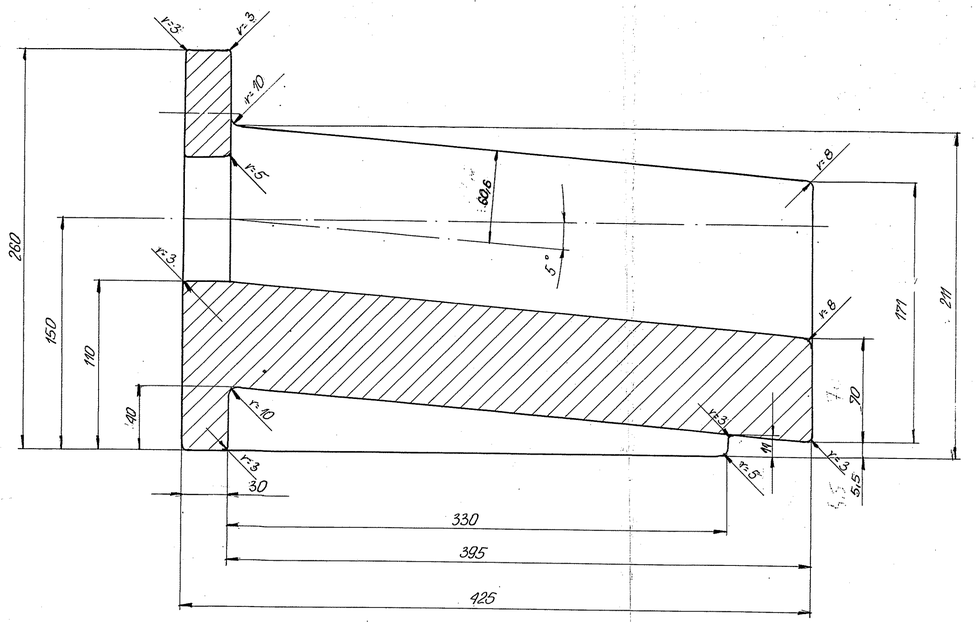

z odlewu C 80 wg PN-67/H-83140

Uwaga:

1. Usunąć nierówności i nadlewy.
2. Tolerancje wymiarowe wg. PN-63/H-83201 dla III-ej klasy dokładności.
3. Rynna w wersji spawanej patrz rys. nr. IV/1-146-00.
4. ⓐ Zmiana ⓐ dotyczy zmiany średnicy otworów z ϕ 42 na ϕ 45

Zmianę naniesiono na życzenie użytkownika 12. 2011 r.

Σ ≈ 64,5 kG

1	Rynna 260×425×470	żl. Cr 1,5	64,5
1:2	1-2306 PRO		IV/1-155-00
	X. 76 r. Płaszczyńska	Krótki piec obrotowy.	
	X. 76 r. G. Zych	Odlewana rynna spustowa	
	X. 76 r. mgr inż. Brol		
	X. 76 r. mgr inż. Cmiel		