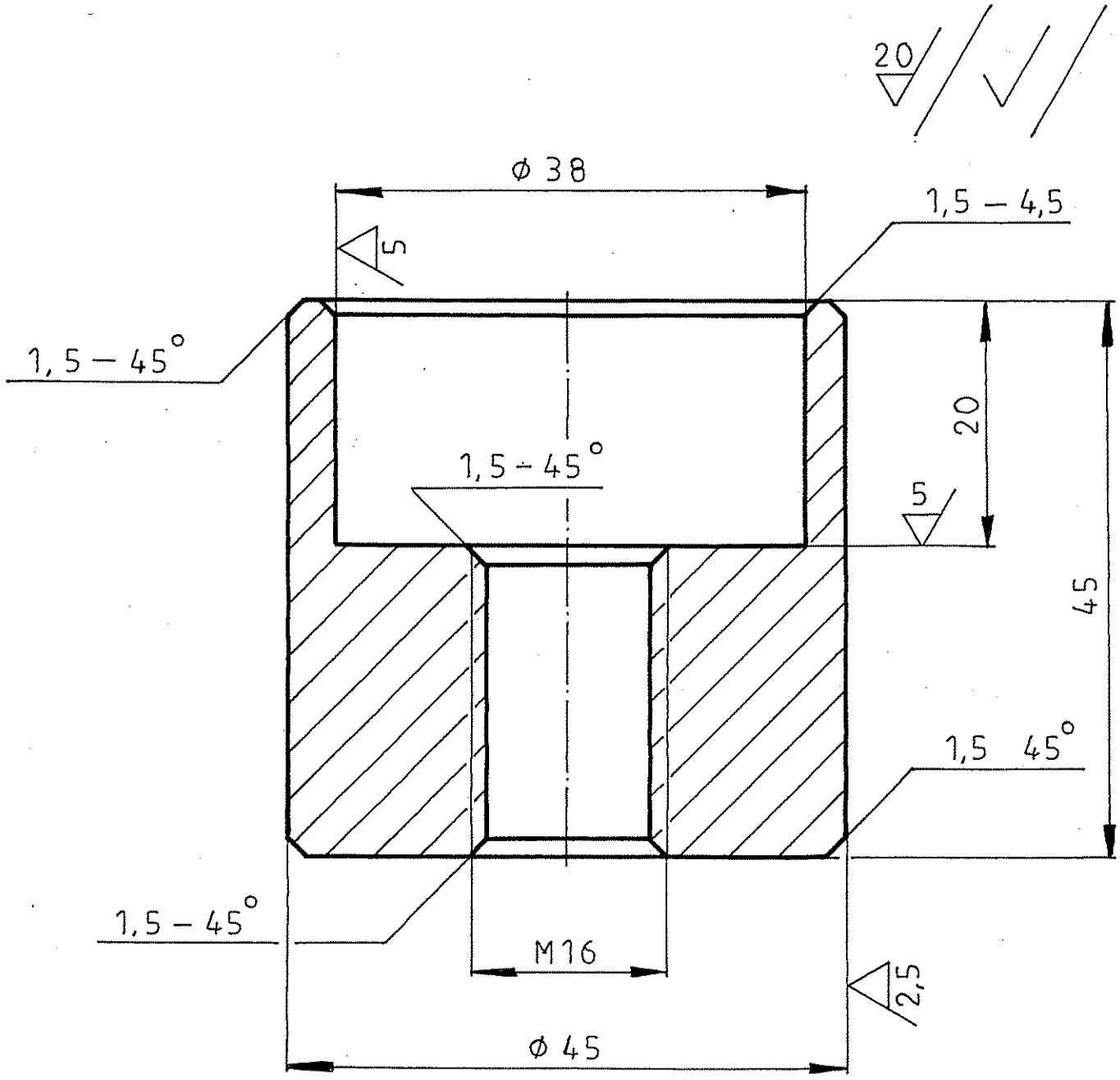


| Poz. | Nazwa części | Ilość | Materiał | Nr normy lub rys. | jedn. | sumar. |
|---|---|---|---|---|---|---|
| — | Pręt okr. PWs 45 × 45 | 1 | H23N18 | PN-93/H-93004 | 0,4 | 0,4 |
| | | | | | Masa | |

Człon dolny

# OPRAWA KORKA SPUSTOWEGO

| | | Data | Nazwisko | Podpis |
|---|---|---|---|---|
| Masa całk. 0,4 | Projekt. | | | |
| Podziałka 2:1 | Oprac. | 01.2008 | mgr inż. A. Fabia | |
| | Kreślił | 01.2008 | mgr inż. A. Fabia | |
| Zastęp. | Sprawdz. | 01.2008 | mgr inż. A. Nastula | |
| | Zatwier. | 01.2008 | mgr inż. A. Nastula | |
| Zastąp. przez PSP | Zmiana | | | |

Nr rys. III/E-053-00

Wsk. arch. 4-4254

Należy do rys. 08-220-011c

HUTA CYNKU „Miasteczko Śląskie" - Miasteczko Śląskie

Ark./A-szy