Nr rys. 08-220-043

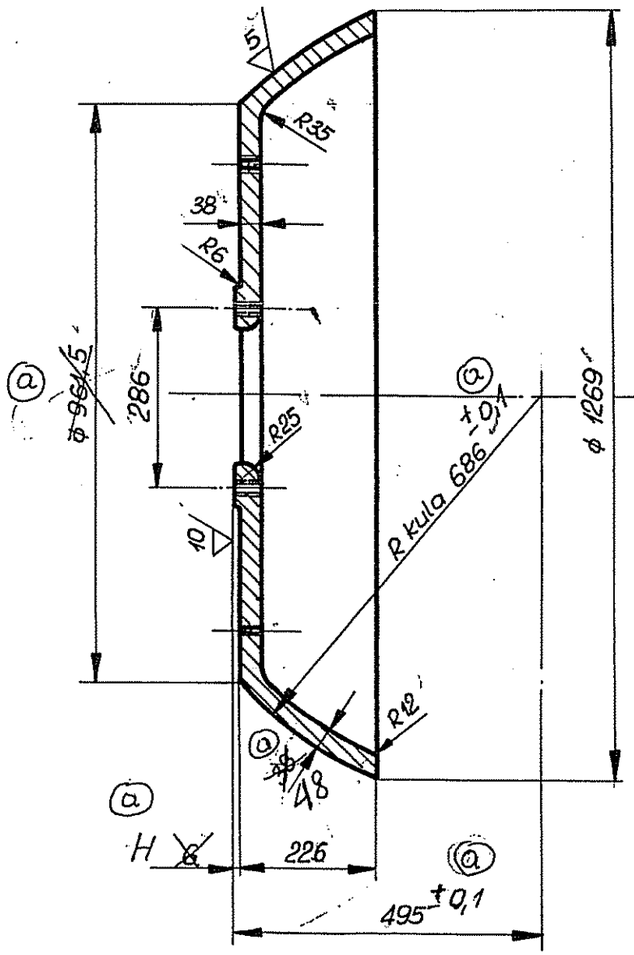

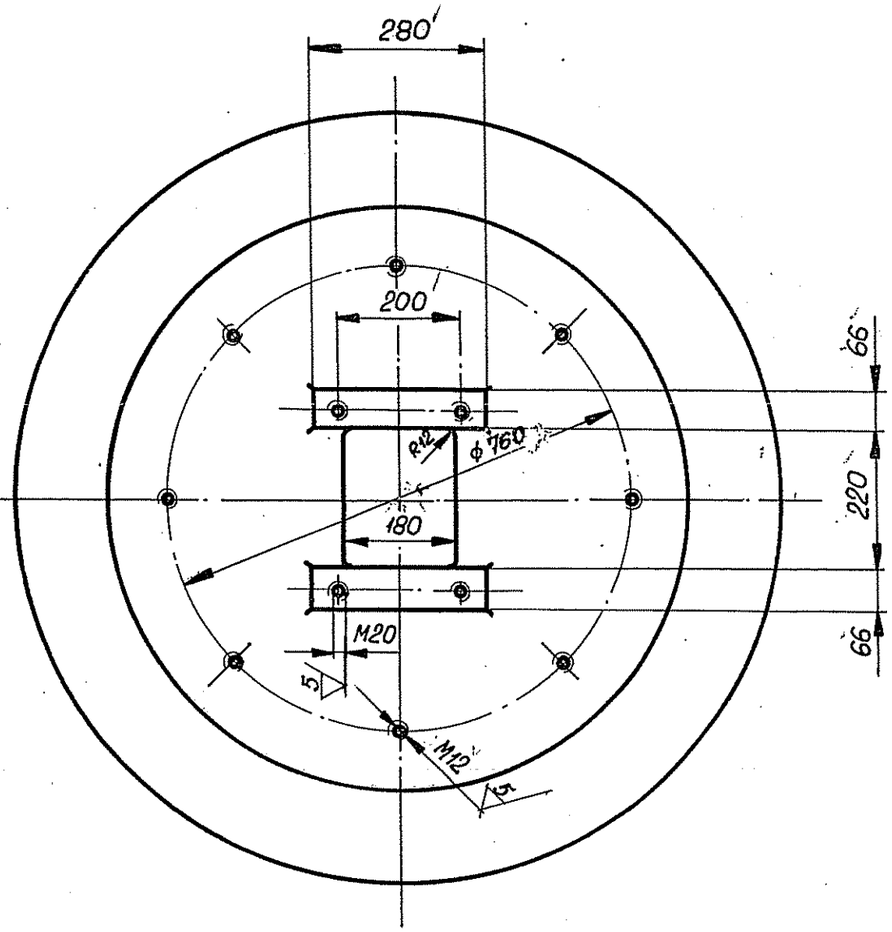

Uwaga:

1. Wymagania i badania techniczne odlewu wg PN-~~65~~ 73/H-83116

(a) 2. Wykonanie I H = 16
II H = 11
III H = 6

3. Poprawność wykonania powierzchni $R_k = 686^{\pm 0,1}$ sprawdzić szablonem $R = 686^{\pm 0,1}$

Ilość	Nazwa części	Poz.	Nr normy	Mater.	Masa jednost.	Suma mas	Uwagi
1	Odlew z żeliwa stopowego ZlSi5	1	PN-~~70~~ 79 / H-83111	ZlSi5		~~420~~ 470 kg	

1			Aktualizowano pod względem norm 11.86 r.
2	a	88.4	Naniesiono zmiany (a) na podst. proj. racjonal. Nr 53/87

Proj. Konstr.	6.75 r.	St. Ciuruś		Rozmiar	Zastępuje
Kreślił	8.75 r.	G. Imach		A3	
Sprawdził	10.75	mgr. inż. J. Sikora			Przynależny do rys. nr 042
Prowadzący projekt	8.75 r.	T. Wolny			
Kontrola norm	10.75	mgr inż. J. Sikora		Skala 1:10	Stadium PTRJ
Kierownik Pracowni	8.75 r.	mgr. inż. St. Partyka			Część branżowa Masz. i urządz.
Pracownia TH2	Data	Nazwisko i imię	Podpis		

MN BIPROMET

Biuro Projektów Przemysłu Metali Nieżelaznych Katowice

Nr projektu 08-220

Nazwa rysunku **Dzwon górny**

Nr archiwalny

a

Nr rysunku 043